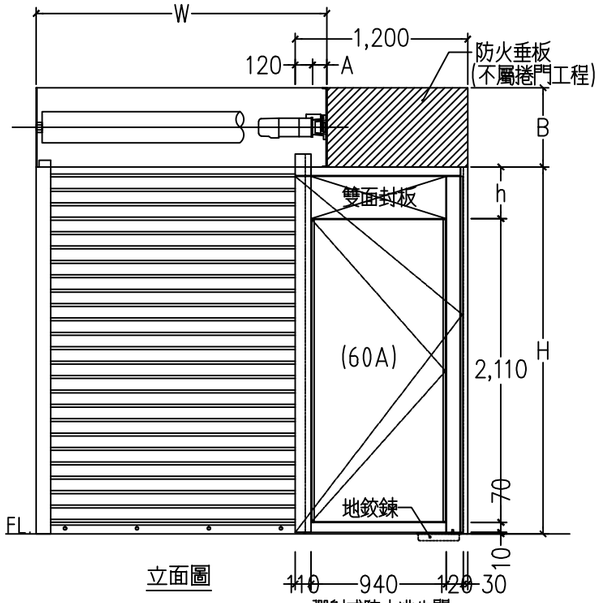

立面圖

彈射式防火逃生門

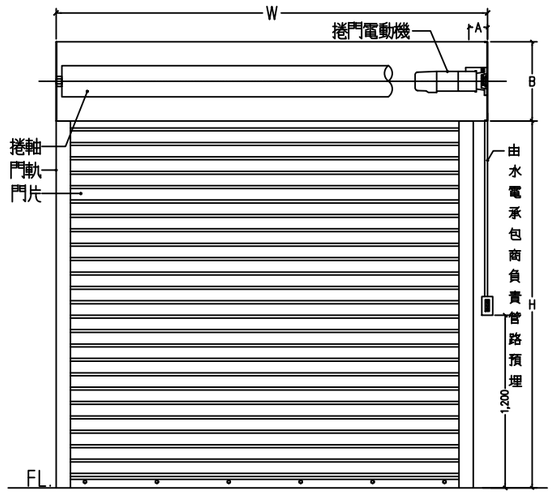

立面圖

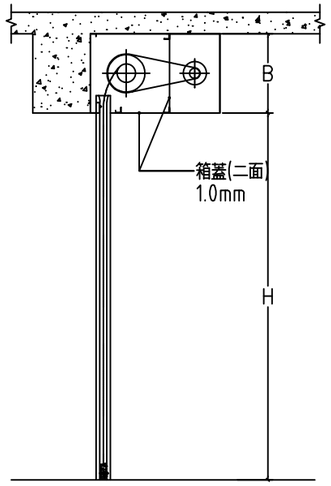

剖視圖

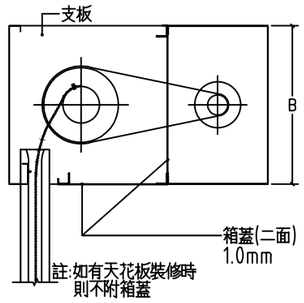

捲門箱詳圖

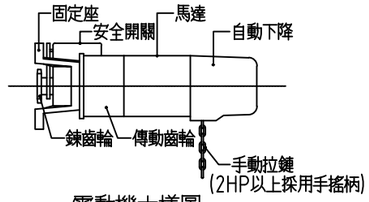

電動機大樣圖

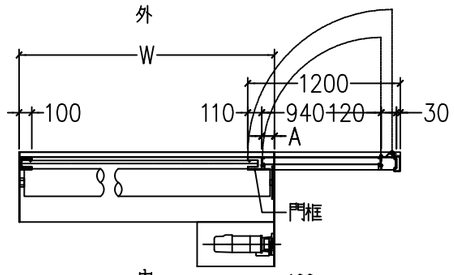

平面圖

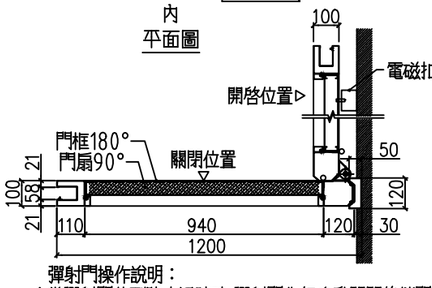

彈射門操作說明：

1.當彈射門收到防火訊號時,彈射門先行自動關閉後捲門再自行下降.

2.無防火訊號時,操作按鈕開關時,彈射門亦先行自動關閉後捲門再自行下降.

彈射門大樣圖

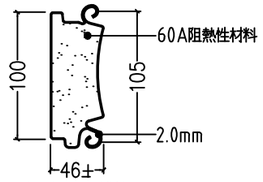

葉片式阻熱門片

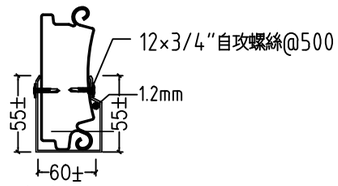

葉片式阻熱底座

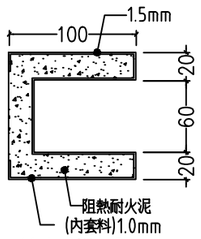

葉片式阻熱門軌

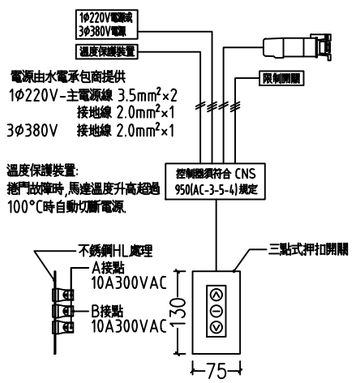

電動捲門操作系統詳圖

施工說明:

1.承包商於製作前應先將各材料製品之樣品製作詳圖及廠商名號，地址送審後方可製作．
2.採光群專用全密閉式馬達齒輪減速傳動機組．
3.捲門電動機開啓定位時須裝極限開關並使其能上下定點及自動停止，保護馬達正常運轉．
4.馬達溫度升高時應能自動切斷電源．
5.電動機按裝於天花板上時其下之天花板須留60cm×60cm之活動檢查口，該處骨架應予加強．
6.本捲門之W值與該捲門淨寬度之差值依所須機械尺寸而定．
7.本工程電動捲門機之機械縫，門軌槽縫由營造廠負責預留施工．
8.捲軸為鋼管製成，能承受安全負荷，軸承用鋼珠軸承，須符合CNS 4212 A2059-4規定捲門具備捲軸．
9.本工程採用專業廠商產品，完工時須附保固書原廠證明．
10.本圖除特殊說明外，均以公釐為單位．
11.驗收時，製造廠商須附出廠證明及一年保固書．
12.門片須符合CNS 4212 A2059-5規定，葉片式連接方式應為內連勾式(非摺疊併排式)．
13.根據內政部建築技術規則，第三章.第四節.第79條規定，防火捲門應具1小時阻熱性，依據 CNS 4212規範，防火測試需符合CNS11227-1規範．

編號	W	H	B	型式	材質 (不銹鋼/不銹鋼烤漆/鍍鋅/鍍鋅烤漆)	數量	備註

工程名稱:	營造廠		中龍防火科技建材股份有限公司 ZHONG LONG TEL:(04)26380988 FAX:(04)26393168	審核		繪圖	瑩	訂正記錄									圖面編號
	圖 名	60A防火阻熱捲門標準圖(中)		單位	mm	日期	1140108										